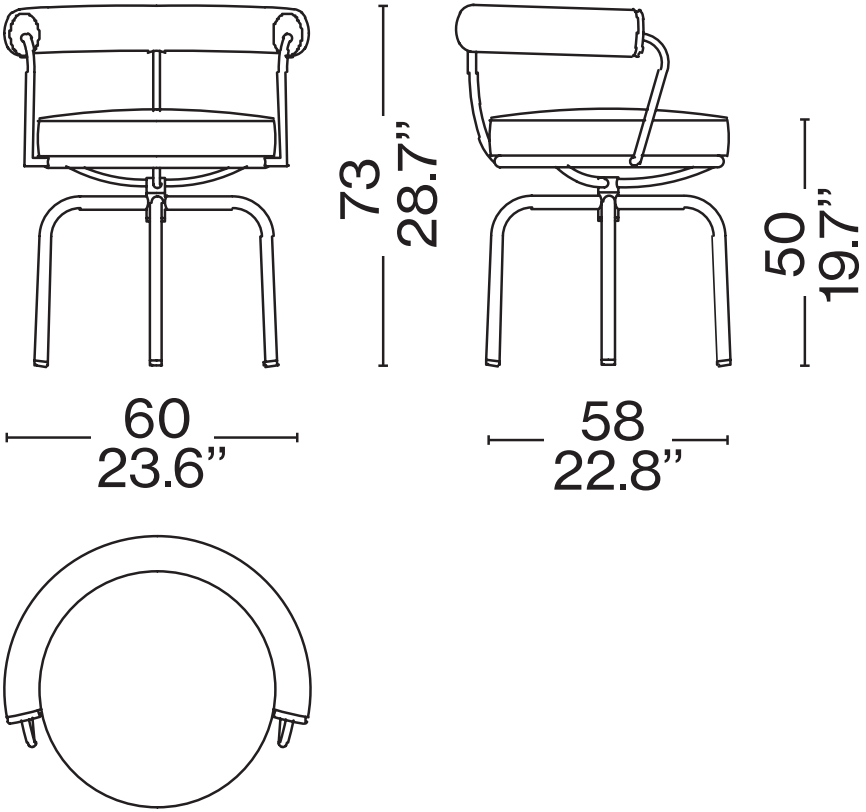
73
28.7”
50
19.7”
60
23.6”
58
22.8”